# Стойка универсальная

# VictoryFit VF-D4004

Инструкция по сборке

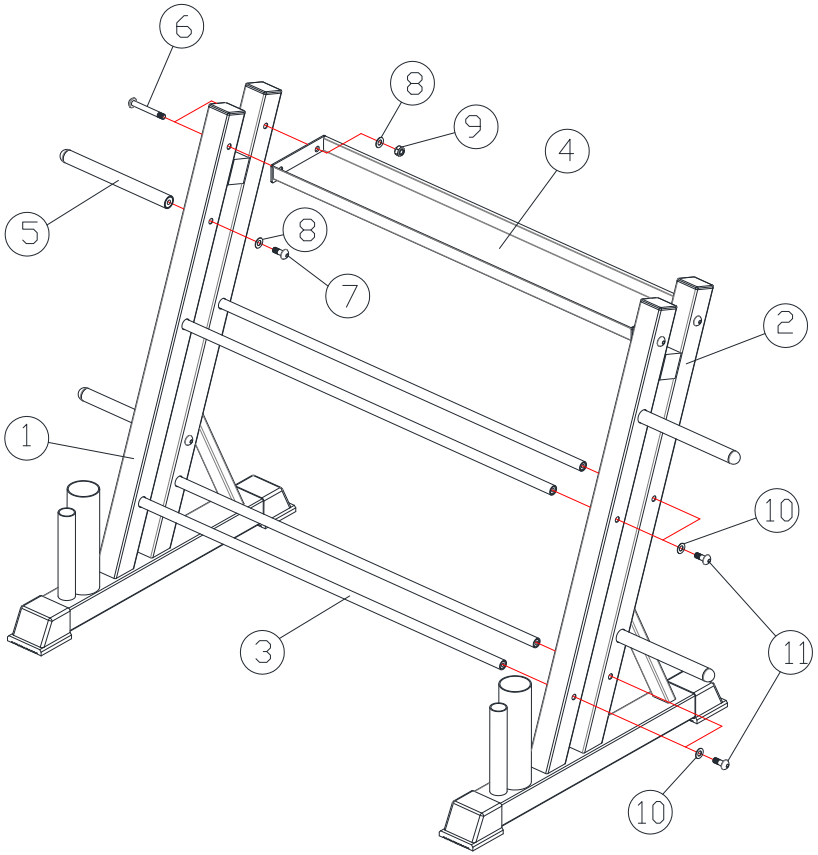


| № | Название | Спецификация | Кол-во |
|---|---|---|---|
| 1 | Левая стойка | | 1 |
| 2 | Правая стойка | | 1 |
| 3 | Трубка соединительная (полка для гантелей) | | 4 |
| 4 | Полка верхняя (полка для гантелей и гирь) | | 1 |
| 5 | Втулка для дисков | | 4 |
| 6 | Болт | M10X70 | 4 |
| 7 | Болт | M10X15 | 4 |
| 8 | Шайба | ф10 | 8 |
| 9 | Гайка | M10 | 4 |
| 10 | Шайба | ф8 | 8 |
| 11 | Болт | M8*15 | 8 |

Импортер: ООО «Сан Планет СПБ», 191167, г. Санкт-Петербург, пл. Александра Невского, д. 2, литера Б, помещ. 14Н. Все актуальные изменения в конструкции либо технических спецификациях изделия отражены на официальном сайте поставщика оборудования ООО «Сан Планет СПб» www.victoryfit.ru Последнюю версию инструкции Вы можете найти на сайте ООО «Сан Планет СПб» www.victoryfit.ru Любое улучшение функционала и технических характеристик продукта производится без дополнительного уведомления пользователя.